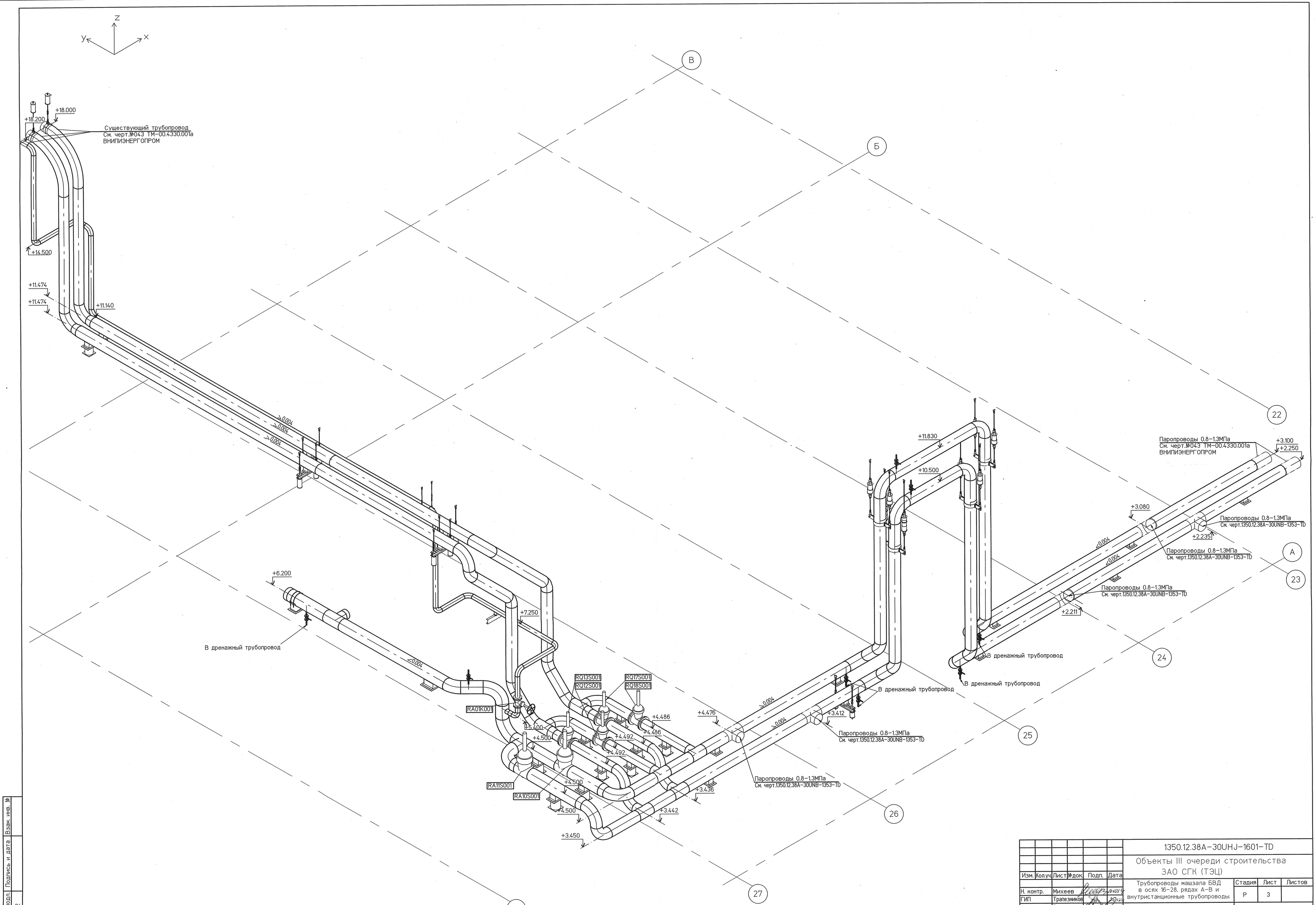

Изм.	Кол.уч.	Лист	№док.	Подп.	Дата
Н. контр.		Михеев			20.02.14
ГИП		Трапезников			20.02.14
Нач. отдела		Волков			20.02.14
Проверил		Шкитилева			20.02.14
Разработал		Проворов			20.02.14

1350.12.38А-30UHJ-1601-TD

Объекты III очереди строительства ЗАО СГК (ТЭЦ)

Трубопроводы машзала БВД в осях 16–28, рядах А–В и внутристанционные трубопроводы.

Паропроводы 1.3МПа в осях 23...28 ряды А...Б. Аксонометрическая схема.

Стадия	Лист	Листов
Р	3	

ОТКРЫТОЕ АКЦИОНЕРНОЕ ОБЩЕСТВО ИНСТИТУТ ТЕПЛОЭЛЕКТРОПРОЕКТ НИЖНИЙ НОВГОРОД

Файл

Формат А1

Инв. № подл.	Подпись и дата	Взам. инв. №
83542		